CODICE	ELETTROVAL.SFERA 2V 1"F
853L04A44	***VALVOLE A SFERA ELETTRICHE* 853** *2 vie attacco filettato*

ARAG SPARE PARTS

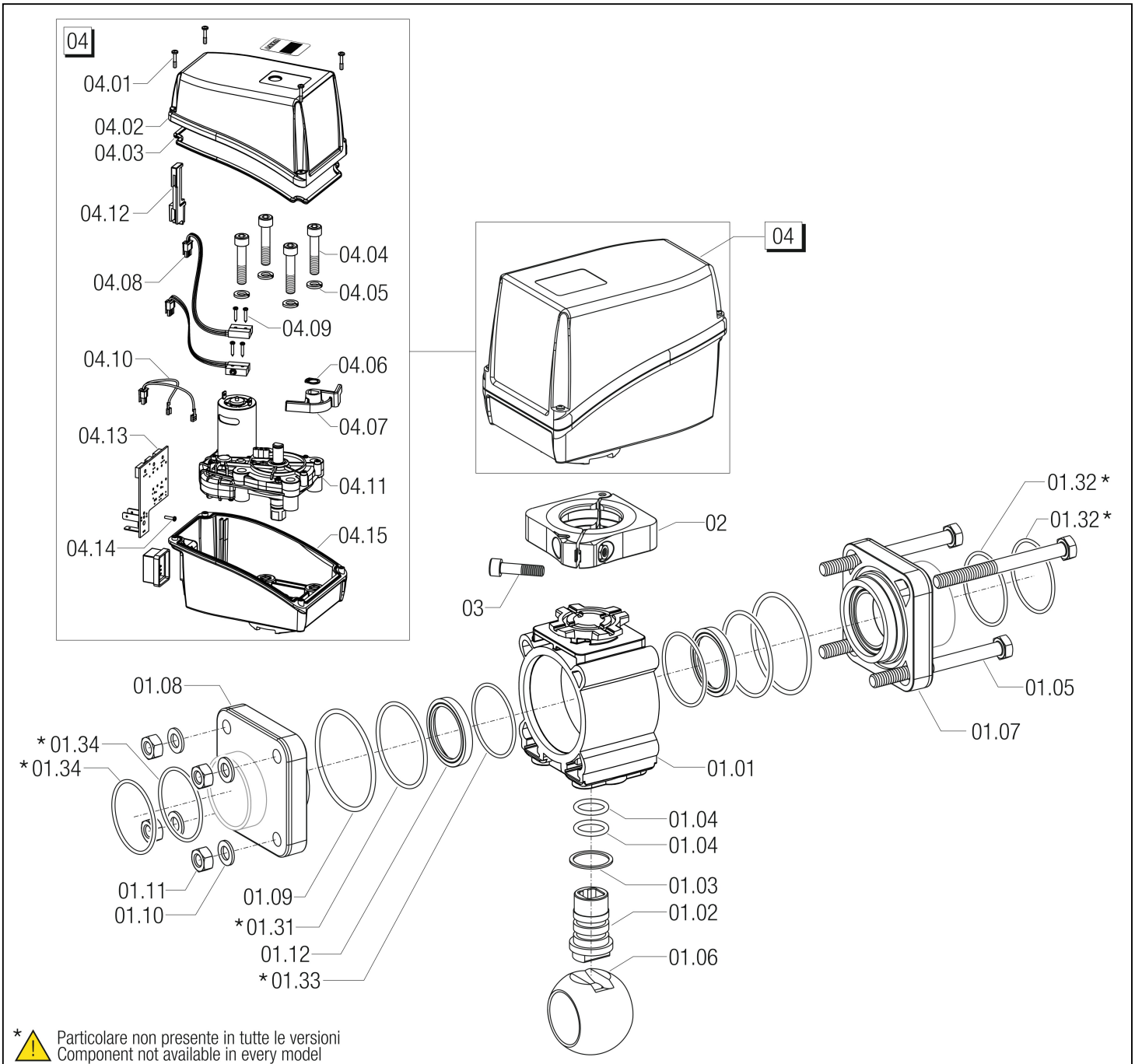

RIFERIMENTO	CODICE	DESCRIZIONE
01.01	**853A0400.010**	CORPO VALV.ELE.2V TIPO 4
01.02	**853K04000.060**	PERNO VALV.ELETTRICA TIPO4/5 INOX
01.03	**45300400.080**	RONDELLA 21,3X25,5X1 PTFE VAL.TIR.
01.04	**405000.060V**	OR 2,62X 15,54 3062 VITON
01.05	**V1M25Y**	VITE TE 8X 90 INOX UNI5737
01.06	**453204051.020**	SFERA INOX/TEFL D.51 DN32 F.PASS.
01.07	**453204A4.030**	FLANGIA VALV.TIRANTI 1"F DN.32 PP
01.08	**453204A4.030**	FLANGIA VALV.TIRANTI 1"F DN.32 PP
01.09	**460000.190V**	OR 2,62X 56,82 3225 VITON
01.10	**B222H0**	RONDELLA GROVER D. 8,2 INOX UNI1751
01.11	**B10251**	DADO M 8X13X6,5 INOX UNI5588
01.12	**45300405.070**	SEGGIO PTFE X SFERA D.51 DN32
02	**853700.910**	KIT MORSETTO MOTORE
03	**V1C24K**	VITE TCEI 6X 25 INOX UNI5931
04	**8650850**	MOTORIDUTT. R=1:830,5 ROTAZ.90°

RIFERIMENTO	CODICE	DESCRIZIONE
04.01	**V6B21F**	VITE AUFTCC FOLLE 2,9X15 INOX
04.02	**8650950.030**	GUSCIO SUPERIORE MOTORID.
04.03	**8650950.031**	GUARNIZIONE GUSCIO MOTORIDUTTORE
04.04	**V1C25N**	VITE TCEI 8X 40 INOX UNI5931
04.05	**B222H0**	RONDELLA GROVER D. 8,2 INOX UNI1751
04.06	**B322J0**	SEEGER ESTERNO D.10 INOX
04.07	**8650850.080**	BRACCIO FINECORSA 90°
04.08	**8650900.025**	MICROSWITCH CABLATO 120MM
04.09	**V2B30E**	VITE AUFTCC 2,2X13 ZNB UNI6954
04.10	**8650850.016**	CABLAGGIO MOTORIDUTTORE
04.11	**8650850.100**	RIDUTTORE R=1:830,5 PREM.
04.12	**8650950.012**	SLITTA FISSAGGIO CIRCUITO
04.13	**8650950.015**	CIRCUITO MOTORIDUTTORE
04.14	**V2B30D**	VITE AUFTCC 2,2X 9,5 ZNB DIN7981
04.15	**8650850.011**	GUSCIO INFERIORE MOTORID.