CODICE	FILTRO ASPIRAZIONE 1"1/4 FL 50 MESH
3132153	***FILTRI DI ASPIRAZIONE* 313** *Filtri di aspirazione attacco filettato*

ARAG SPARE PARTS

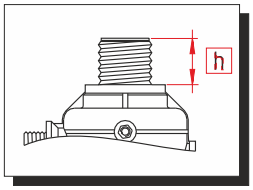

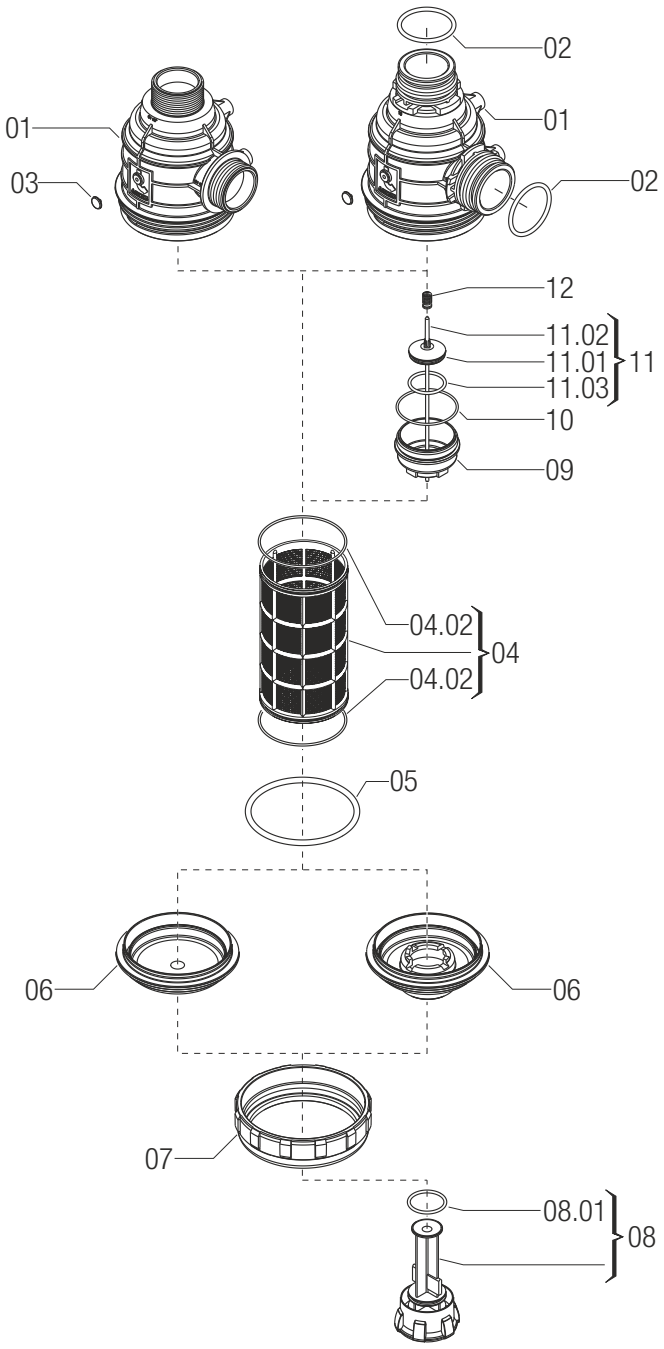

RIFERIMENTO	CODICE	DESCRIZIONE
01	**3142150.010**	CORPO FILTRO ASPIR.1"1/4 FL
03	**3102003.012**	TAPPO INDICAZIONE D.12 BLU
04	**3182003.030**	CARTUCCIA 79X109 BLU (50MESH)
04.02	**314300.060**	OR 2,62X 71,12 3281 EPDM

RIFERIMENTO	CODICE	DESCRIZIONE
05	**314000.050**	OR 5,34X 91,44 6362 EPDM
06	**3132000.020**	COPERCHIO FILTRO ASPIRAZIONE
07	**314000.040**	GHIERA PER FILTRO ASPIRAZIONE