CODICE	FILTRO INCLINATO 3/4" MASCHIO 50 MESH
323033	***FILTRI IN LINEA* 323** *Filtri in linea attacco filettato*

ARAG SPARE PARTS

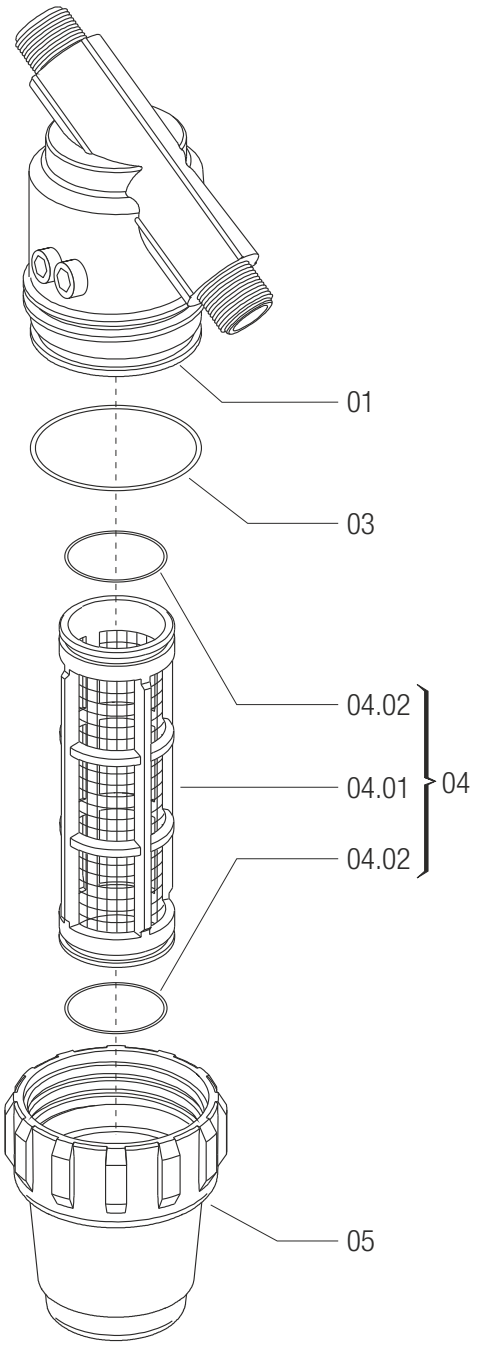

RIFERIMENTO	CODICE	DESCRIZIONE
01	**323030.010**	CORPO FILTRO INCLINATO 3/4"M.
03	**G10062**	OR 3,53X 47,22 4187 EPDM
04	**3232003.030**	CARTUCCIA 38X122 BLU (50MESH)

RIFERIMENTO	CODICE	DESCRIZIONE
04.02	**322000.050**	OR 2,62X 28,25 3112 EPDM
05	**322000.020**	COPERCHIO FILTRO LINEA PICCOLO