| CODICE | VALVOLA SFERA 5 VIE 1"1/2 FEMMINA-1"1/2 FEMMINA |
|---|---|
| 453255A66 | ***VALVOLA A SFERA MANUALI*** **453**<br>*5 vie con attacco filettato* |

ARAG SPARE PARTS

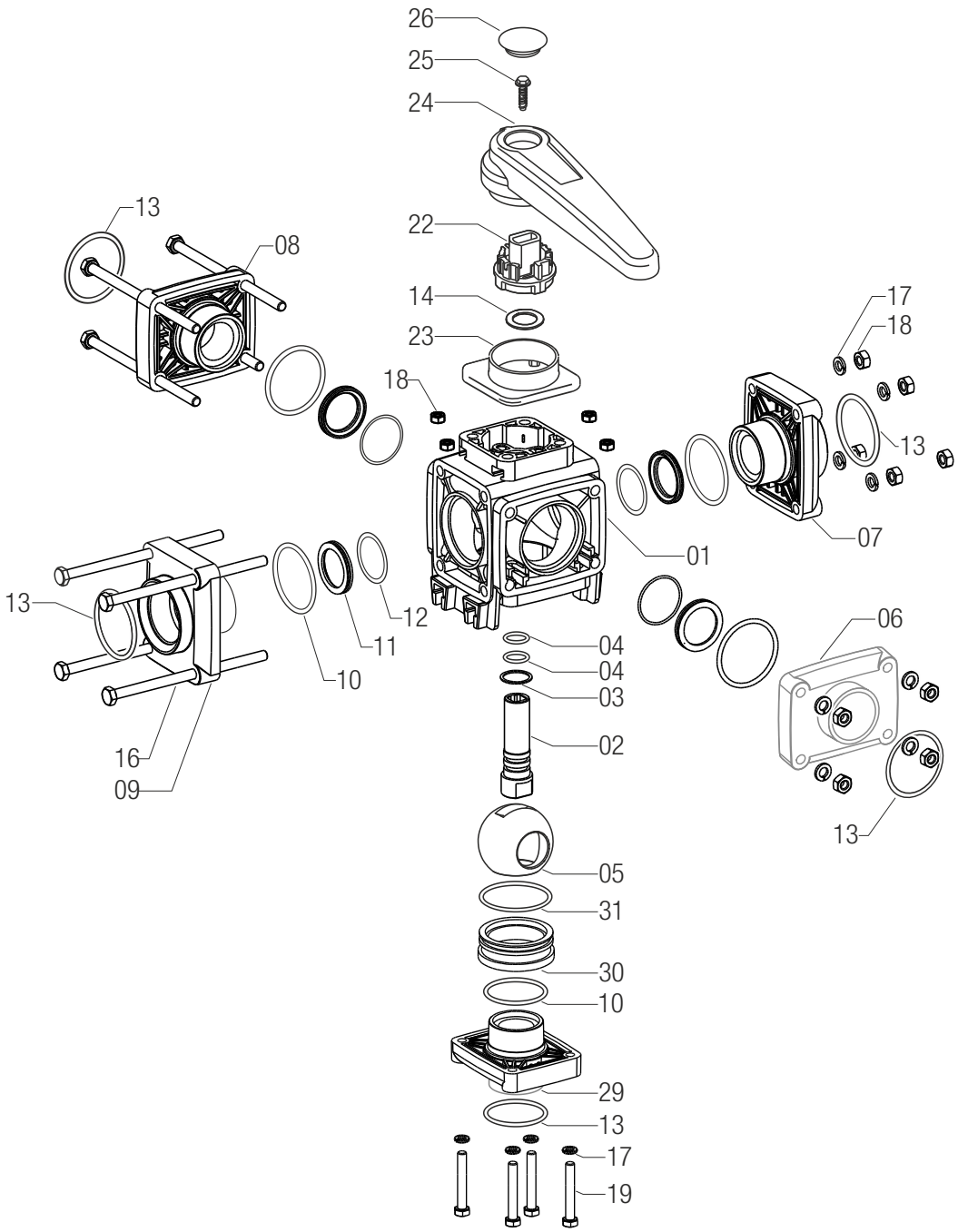


| RIFERIMENTO | CODICE | DESCRIZIONE |
|---|---|---|
| 01 | **45305500.010** | CORPO VALVOLA 1"1/4 DN32 5VIE |
| 02 | **45304700.060** | PERNO VALVOLA DN50 4/5V INOX |
| 03 | **45300400.080** | RONDELLA 21,3X25,5X1 PTFE VAL.TIR. |
| 04 | **405000.060V** | OR 2,62X 15,54 3062 VITON |
| 05 | **45325505.020** | SFERA INOX D.65 DN32 FORO L INF. |
| 06 | **453055A6.030** | FLANGIA VALV.TIRANTI 1"1/2F 5V PP |
| 07 | **453055A6.030** | FLANGIA VALV.TIRANTI 1"1/2F 5V PP |
| 08 | **453055A6.030** | FLANGIA VALV.TIRANTI 1"1/2F 5V PP |
| 09 | **453055A6.030** | FLANGIA VALV.TIRANTI 1"1/2F 5V PP |
| 10 | **322000.040V** | OR 3,53X 50,80 155 VITON |
| 11 | **45300505.070** | SEGGIO PTFE X SFERA D.65 DN32 |
| 12 | **G11055V** | OR 1,78X 37,82 2150 VITON |

| RIFERIMENTO | CODICE | DESCRIZIONE |
|---|---|---|
| 14 | **45304700.080** | ANELLO RASAM. PERNO VALV.DN50 4/5V |
| 16 | **V1M259** | VITE TE 8X150 INOX UNI5737 |
| 17 | **B222H0** | RONDELLA GROVER D. 8,2 INOX UNI1751 |
| 18 | **B10251** | DADO M 8X13X6,5 INOX UNI5588 |
| 19 | **V1M25R** | VITE TE 8X 55 INOX UNI5737 |
| 22 | **45304700.090** | RALLA DI RISC. LEVA DN50 4/5VIE |
| 23 | **45304700.100** | COPERCHIO MOZZO VALV. DN50 4/5VIE |
| 24 | **45300600.050** | LEVA VALV. DN50 COL. ROSSO |
| 26 | **4542237.055** | TAPPO LEVA 2" ROSSO |
| 29 | **453055A6.030** | FLANGIA VALV.TIRANTI 1"1/2F 5V PP |
| 30 | **45300500.040** | MANICOTTO FLANGIA INF.VALV.1"1/4 5 |
| 31 | **G10073V** | OR 3,53X 58,74 162 VITON |