CODICE	ELETTROVAL.SFERA 3V LAT.T7M CAN
853D16S77	***VALVOLE A SFERA ELETTRICHE* 853** *3 vie con attacco laterale a forchetta - CANBUS*

ARAG SPARE PARTS

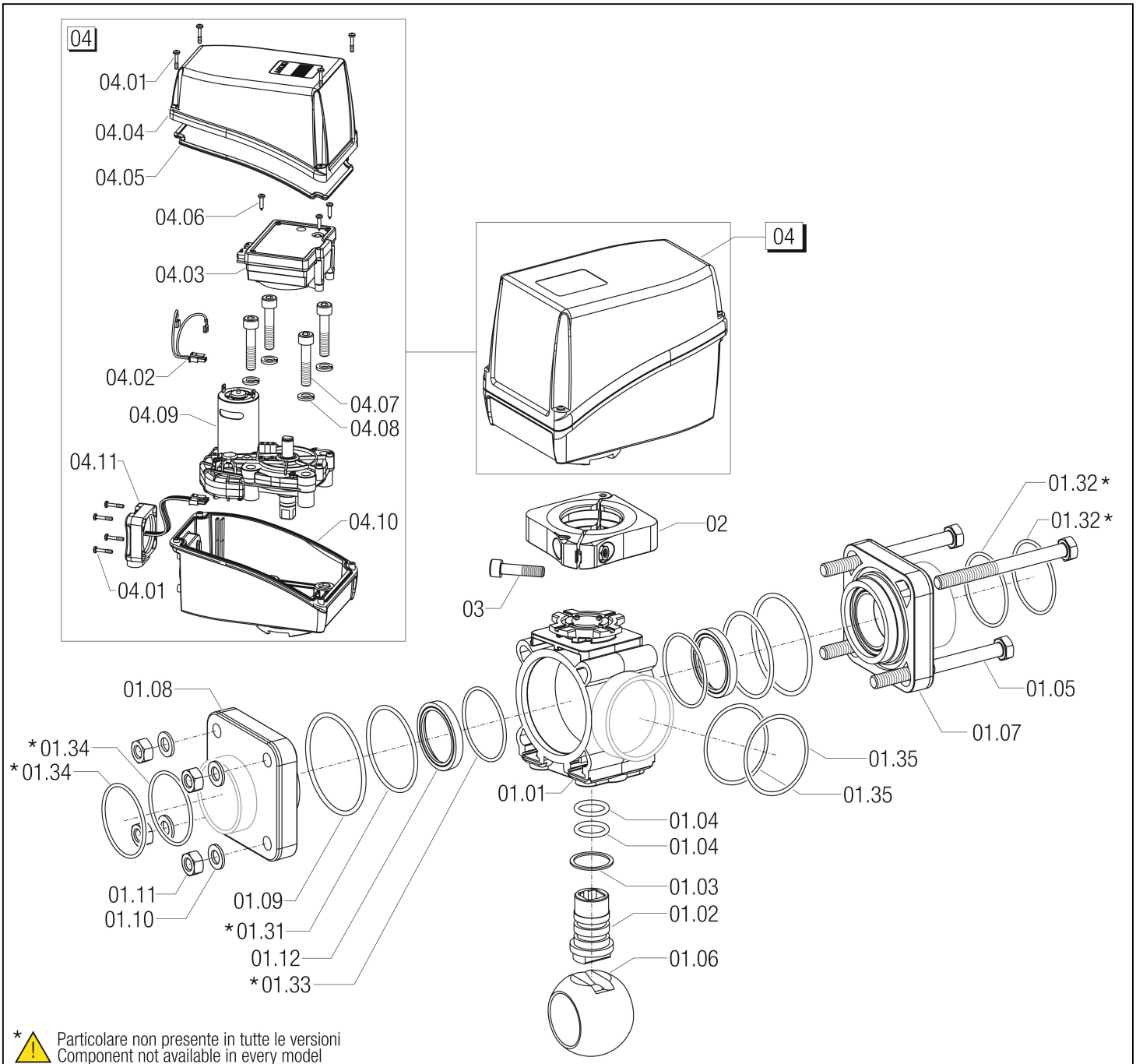

RIFERIMENTO	CODICE	DESCRIZIONE
01.01	**853A16S7.010**	CORPO VALV.ELE.3V ATT.LAT.T7M
01.02	**853K06000.060**	PERNO VALV.ELETTRICA TIPO6/7 INOX
01.03	**45300700.080**	ANELLO RASAM. PERNO VALV.DN65
01.04	**465005.140V**	OR 2,62X 22,22 130 VITON
01.05	**V1M266**	VITE TE 10X130 INOX UNI5737
01.06	**45321607.020**	SFERA INOX D.80 DN50 FORO L LATERA.
01.07	**453006S7.030**	FLANGIA VALV.SFERA T7M
01.08	**453006S7.030**	FLANGIA VALV.SFERA T7M
01.09	**318100.040V**	OR 3,53X 88,49 4350 VITON
01.10	**B222J0**	RONDELLA GROVER D.10,5 INOX UNI1751
01.11	**B10261**	DADO M10X17X8 INOX UNI5588
01.12	**45300607.070**	SEGGIO TENUTA SFERA D. 80 DN50
01.32	**G11017V**	OR 3,53X 53,57 4212 VITON
01.33	**454237.080V**	OR 2,62X 55,25 3218 VITON
01.34	**G11017V**	OR 3,53X 53,57 4212 VITON

RIFERIMENTO	CODICE	DESCRIZIONE
01.35	**G11017V**	OR 3,53X 53,57 4212 VITON
02	**853700.910**	KIT MORSETTO MOTORE
03	**V1C24K**	VITE TCEI 6X 25 INOX UNI5931
04	**865A852**	MOTORIDUTT. R=1:1384 CANBUS
04.01	**V6B21F**	VITE AUFTCC FOLLE 2,9X15 INOX
04.02	**8650850.016**	CABLAGGIO MOTORIDUTTORE
04.03	**8650850C.015**	ENCODER CANBUS VALVOLE 853
04.04	**8650950.030**	GUSCIO SUPERIORE MOTORID.
04.05	**8650950.031**	GUARNIZIONE GUSCIO MOTORIDUTTORE
04.06	**V2B21E**	VITE AUFTCC 2,9X13 INOX UNI6954
04.07	**V1C25N**	VITE TCEI 8X 40 INOX UNI5931
04.08	**B222H0**	RONDELLA GROVER D. 8,2 INOX UNI1751
04.09	**8650852.100**	RIDUTTORE R=1:1384 PREM.
04.10	**8650850C.011**	GUSCIO INFERIORE MOTORID.X CANBUS
04.11	**8650850C.016**	CABLAGGIO ALIMENTAZIONE + CAN